ԿՏՐՎԱԾՔ 5 - 5 /6 - 6/

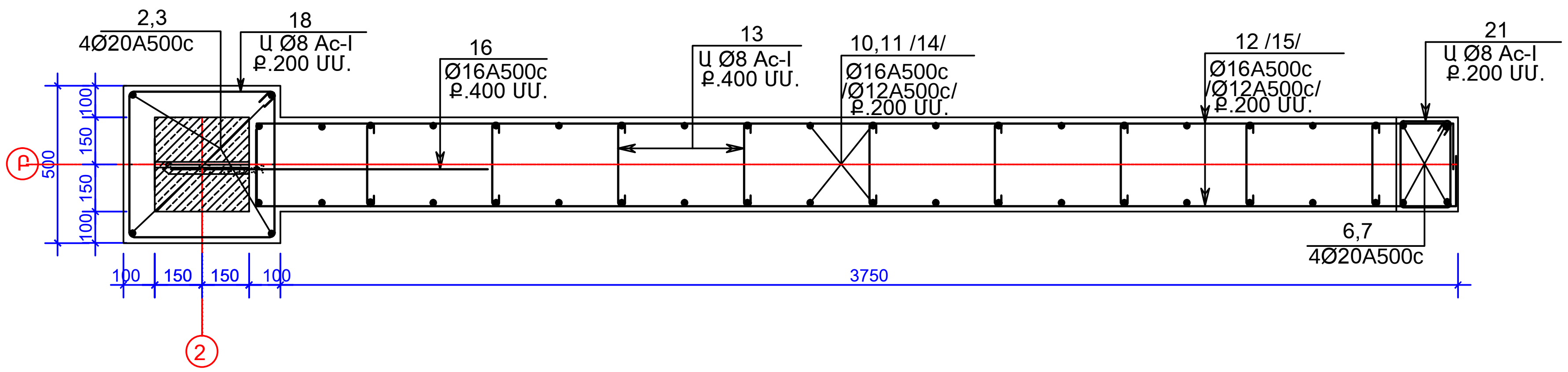

ԿՏՐՎԱԾՔ 7 - 7

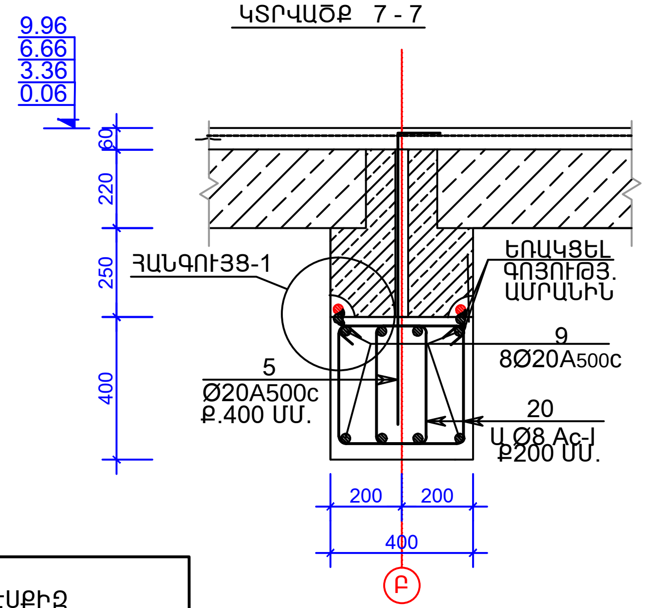

ՆՅՈՒԹԵՐԻ ԾԱԽՍԻ ՄԱՍՆԱԳԻՐ

ԴԻՐՔ	ՆՇԱՆԱԿՈՒՄ	ԱՆՎԱՆՈՒՄ	ՔԱՆԱԿ ՀԱՏ	ԷԼԵՄԵՆՏԻ ՔԱՇԸ	ԷԼԵՄ.ՔԱՇԸ ԿԳ	
		Ե/Բ ՊԱՏ - 4				
1		Ø20 A500c L = 1100ՄՄ.	4	3.00կգ.	12	
2		Ø20 A500c L = 2050 ՄՄ.	4	5.00կգ.	20	
3		Ø20 A500c L = 2800 ՄՄ.	12	7.00կգ.	84	
4		Ø20 A500c L = 2100 ՄՄ.	40	5.00կգ.	200	
5		Ø20 A500c L = 1500 ՄՄ.	15	3.50կգ.	53	
6		Ø20 A500c L = 2250 ՄՄ.	4	5.50կգ.	22	
7		Ø20 A500c L = 3150 ՄՄ.	12	8.00կգ.	96	
8		Ø16 A500c L = 5550 ՄՄ.	8	9.00կգ.	72	
9		Ø20 A500c L = 5550 ՄՄ.	32	13.50կգ.	432	
10		Ø16 A500c L = 2250 ՄՄ.	38	3.50կգ.	133	
11		Ø16 A500c L = 3150 ՄՄ.	38	5.00կգ.	190	A500c 2000 Ac-I 267 ՊՈՂ. 84
12		Ø16 A500c L = 4200ՄՄ.	36	6.50կգ.	234	
13		Ø 8 Ac - I L = 450 ՄՄ.	200	0.20կգ.	40	
14		Ø12 A500c L = 3150ՄՄ.	76	3.00կգ.	228	
15		Ø12 A500C L = 4200 ՄՄ.	48	3.50կգ.	168	
16		Ø16 A500c L = 1100ՄՄ.	22	2.00կգ.	44	
17		Ø20 A500c L = 250 ՄՄ.	18	0.65կգ.	12	
18		Ø 8 Ac - I L = 2000 ՄՄ.	45	0.80կգ.	36	
19		Ø 8 Ac - I L = 1440 ՄՄ.	54	0.60կգ.	33	
20		Ø 8 Ac - I L = 1400 ՄՄ.	230	0.60կգ.	138	
21		Ø 8 Ac - I L = 1100 ՄՄ.	45	0.45կգ.	20	
	ՄՆ-1	-100x16 L = 100 ՄՄ.	64	1.30կգ.	84	
		ԲԵՏՈՆ B 25 V =16Մ³				
	ԲՈՒՏՈԲԵՏՈՆ(ԲՈՒՏ Մ 200, ԲԵՏՈՆ Մ100) V= 2.0 Մ³:					

ԴԻՐՔ	ԷՍՔԻԶ
2	1850 / 200
5	1300 / 200
6,10	200 / 1850 / 200
7,11,14	200 / 2750 / 200
12,15	200 / 3800 / 200

ԴԻՐՔ	ԷՍՔԻԶ
13	100 / 100 / 250
18	550 / 550 / 450 / 450
19	420 / 400 / 300 / 320
20	450 / 350 / 250 / 350
21	300 / 350 / 250 / 200

ՀԱՆԳՈՒՅՑ - 1

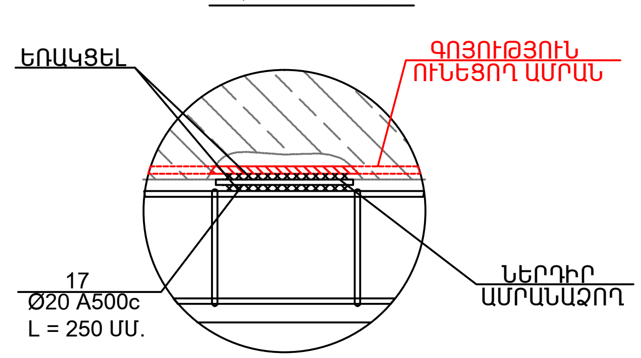

ՄՆ-1

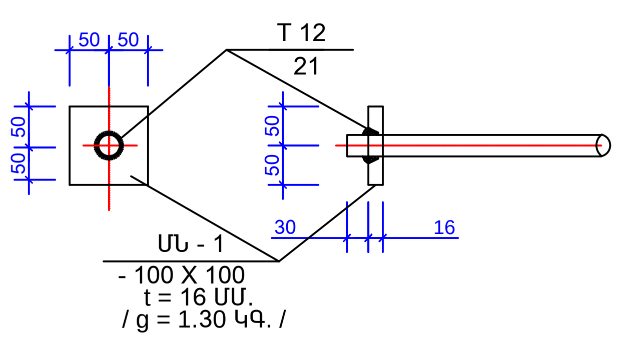

ՆԳԾ	Է.ՀԱՐՈՒԹՅՈՒՆՅԱՆ		ՀՀ ԳԵՂԱՐՔՈՒՆԻՔԻ ՄԱՐԶԻ ՋՈԼԱՔԱՐ ՀԱՄԱՅՆՔԻ ԹԻՎ 2 ԴՊՐՈՑԻ ՀԻՄՆԱՆՈՐՈԳՄԱՆ ՆԱԽԱԳԻԾ
ՃԱՐՏԱՐԱԳԵՏ	Հ.ԿԱՐԱՊԵՏՅԱՆ		

§î²ïðàê» ՍՊԸ

ՊԱՏՎԻՐԱՏՈՒ «ՀՀ ՔԱՂԱՔԱՇԻՆՈՒԹՅԱՆ ՆԱԽԱՐԱՐՈՒԹՅԱՆ ԾԻԳ» ՊՀ

ԿՈՆՍՏՐՈՒԿՏՈՐԱԿԱՆ ՄԱՍ
ՄԱՍՆԱՇԵՆՔ«1»

Փուլ	Թերթ	Թերթեր
ԱՆ	Կ-20	87

ԿՏՐՎԱԾՔ 5 - 5-:- 7 - 7
ՆՅՈՒԹԵՐԻ ԾԱԽՍԻ ՄԱՍՆԱԳԻՐ

ՊԱՏՎԵՐ ԲԸԱՃՁՔ-15/2
ԱՌ 06 ՄԱՅԻՍԻ 2015